梁园镇新合社区全域土地综合整治及镇域环境提升项目

-照明提升

施 工 图 设 计

第 一 册　共一册

安徽省金田建筑设计咨询有限责任公司

2025年6月

梁园镇新合社区全域土地综合整治及镇域环境提升项目
-照明提升

施 工 图 设 计

第 一 册　共一册

总工程师：

项目负责人：

安徽省金田建筑设计咨询有限责任公司

2025年6月

照 明 设 计 说 明

一、概述

本次设计范围为梁园镇现状 G329 合相路、S211 梁界路增设太阳能路灯，其中 G329 合相路设计里程长约 11Km，S211 梁界路设计里程长 7.42Km，合计 18.42Km。

二、设计依据

（1）《城市道路照明设计标准》 （CJJ45-2015）

（2）《城市道路工程设计规范》 （CJJ37-2012）

（3）《低压配电设计规范》 （GB50054-2011）

（4）《电力工程电缆设计标准》 （GB50217-2018）

（5）《供配电系统设计规范》 （GB50052-2009）

（6）《城市道路照明工程施工及验收规程》 （CJJ 89-2012）

（7）《LED 城市道路照明应用技术要求》 （GB/T 31831-2015）

（8）《建筑电气与智能化通用规范》 GB 55024-2022

三、照明设计

1、设计标准

G329 合相路按城市主干路设计，根据《城市道路照明设计标准》(CJJ45-2015)，行车道路面平均照度不小于 201x，照度均匀度不低于 0.4，功率密度值不大于 0.70；辅道人行道路面平均照度不小于 151x，照度均匀度不低于 0.4，功率密度值不大于 0.70；道路交会区路面平均照度不小于 301x。

S211 梁界路按城市次干路设计，根据《城市道路照明设计标准》(CJJ45-2015)，行车道路面平均照度不小于 151x，照度均匀度不低于 0.4，功率密度值不大于 0.70；道路交会区路面平均照度不小于 201x。

本次道路设计计算平均照度:G329 机动车道 24.21x>201x，S211 机动车道 17.37x>151x，LPD 值为小于 0.7，满足规范要求。

2、路灯布置

(1)照明方式:根据本地区自然环境,本地区年平均日照约 2000.5 小时，平均每天约 5.5 小时，照明系统每天工作 12 小时，保证连续阴雨天数 3 天提供照明，两个连续阴雨天之间的设计最短天数为 20 天。

(2)布置方式:根据上述基本条件，本次设计 G329 合相路路灯采用 120w(H=12m)+45w(H=10m)双悬臂路灯 LED 太阳能路灯，沿侧分带采用双侧对称布置，杆间距为 40 米(部分特殊区域有所变动)，灯柱中心在侧分带中间，仰角均为 12 度。

本次设计 S211 梁界路路灯采用 75w(H=9m)单悬臂路灯 LED 太阳能路灯，沿土路肩采用双侧交错布置，距离路面边缘约 80cm，同侧杆间距为 60 米(部分特殊区域有所变动)，仰角为 12 度。

(3)光源:采用通用品牌的 LED 灯，截光型灯具。

四、太阳能路灯技术要求

1、太阳能电池组件

（1）规格型号：太阳能电池组件功率详见设备材料表及灯型大样图，太阳能电池板的尺寸、安装样式与已建路段保持统一，建议单片太阳能电池板尺寸为 670x1050x35mm。

（2）技术要求：

①采用高效晶体硅太阳能电池片，光电转换效率(Vmp[V])≥17.5%。衰减寿命 5 年内不大于 5%，保持稳定。

②由抗老化的 EVA 树脂，耐候性优良的 TPT 复合膜层压而成。

③使用寿命 25 年以上；衰减率：25 年<20%。

④阳极氧化铝边框，机械强度高，具有抗风，防雹防腐等性能。

⑤输出采用密封防水，高可靠性多功能接线盒，可适应各种复杂恶劣气候条件下的使用。

⑥接线盒内应安装两只以上防止热斑效应的旁路二级管。

⑦连接端采用易操作的专用公母插头，使用安全，方便，可靠。

⑧太阳能光伏连接器采用镀银接头，防护等级 IP67。

2、灯具及 LED 光源

（1）规划型号：LED 路灯光源功率详见设备材料表；灯具外壳采用铝型材或高压压铸铝外壳。

（2）技术要求：

<1>灯具：

①LED 路灯灯具安装仰角采用可调式或固定式，保证灯具与灯杆安装后协调美观。

②灯具整灯光效≥190（lm/W）。

③灯具适应环境温度：-20℃至+55℃；正常工作时外表温升≤30℃，结温≤85℃。

④灯具防护等级不低于 IP65；防护性能采用硅橡胶密封圈。

⑤LED 路灯功率因数>0.9，灯具驱动功率<10%。

<2>LED 光源：

①采用通用品牌光源芯片。

②LED 寿命≥50000h（光衰 30%，85℃结温）。

③LED 灯具 10000 小时，光衰<3%。

④色温 3500K 左右，Ra>80。

⑤灯具的配光曲线应满足道路照明使用要求，符合相关规范的标准和要求。

3、灯杆

（1）规格型号：采用优质 Q235 钢板经模压成型。

（2）技术要求：

①灯杆采用材质及技术参数、性能指标不低于 Q235-A。

②灯杆全长直线度误差应小于 2%，倾斜度误差不大于 5%。所有灯杆表面均采用热镀锌防腐、喷塑工艺。

③灯杆焊接，按《钢结构焊接规范》(GB50661-2011)执行，必须连续焊通，不允许点焊虚焊、漏焊。

④灯杆底部带有法兰盘，通过地脚螺栓安装在基础上。

⑤灯杆维护门采用 M8 外六角螺栓上锁,维护门下方均设防盗板。

⑥灯杆的所有连接部件必须为不锈钢材料，必须有防止挑臂转动的措施。

⑦灯杆进行表面喷塑处理，处理后要求表面色泽一致，无脱落现象，表面喷塑保持期不小于 10 年。

4、防雷接地

(1)不可用路灯、太阳能电池板作为接闪器；

(2)用金属灯柱兼作接闪器和引下线；

(3)路灯基础钢筋笼在-0.50m 以下其钢筋表面积大于 0.37m 时，可作为防雷接地体。否则应增加人工接地极，接地电阻≤10 欧，必要时将接地体连接。接地做法同一般路灯；

(4)在路灯控制器内设置 TVS(瞬态电压抑制)防雷保护。

五、控制系统

采用自动控制，由于太阳能路灯为全套设备，控制器由厂家配套提供，控制方式为时、光、分时全自动控制。本次设计暂定为:路灯上半夜满功率照明 6 小时，然后采用太阳能路灯控制器减弱一半光通量，路灯点亮再 6 小时后关闭。

六、抗风

1、太阳能组件:厂家应保证能承受当地的风速而不至于损坏，重点是电池组件支架与灯杆的连接，应使用螺栓固定连接，路灯灯头应设置防坠链。

2、灯杆和基础:路灯灯杆和基础的抗风设计与电池板高度、面积、倾角及灯杆结构、最大风速等有关。由灯杆厂家对已有设计图纸进行核算，保证最大风速时太阳能路灯灯杆的稳定性。

七、防雷和接地

1、安全电压:本次设计太阳能路灯为 DC12V，属于安全电压。

2、防雷配置:

(1)不可用路灯、太阳能电池板作为接闪器；

(2)用金属灯柱兼作接闪器和引下线；

(3)路灯基础钢筋笼在-0.50m 以下其钢筋表面积大于 0.37m 时，可作为防雷接地体。否则应增加人工接地极，接地电阻≤10 欧，必要时将接地体连接，接地做法同一般路灯；

(4)在路灯控制器内设置 TVS(瞬态电压抑制)防雷保护。

八、其它注意事项

1、所有道路照明设施所需的预埋件，均必须在土建施工过程中完成，不得遗。

2、施工过程中如遇障碍物影响，可考虑适当移动，但以移动位置与原定位置误差不超过 2 米为宜。仅限于相对于自身的原位设计位置而言，不可与以后的灯杆连续积累误差。

3、本施工图中的路灯基础详图仅供参考，灯型订货时，应提供此图给制造厂家作为参考，并进行风荷载、雪荷载结构验算。制造厂应根据实际设备的技术参数和现状实际情况提供相适应的配套设计图纸，且厂家应根据道路现状情况负责调试灯具的安装。

4、本图路灯选型仅为示意，可由业主选定，但灯杆基本尺寸和灯具配光类型及防护等级应满足设计要求。

G329设备材料表

序号	名 称	规 格	单位	数量	备 注
1	双悬臂路灯LED太阳能路灯	120w(H=12m)+45w(H=10m)	套	624	含路灯基础、光源、控制器、光伏专用电缆等
2	晶硅电池组件	480Wp	套	624	
3	太阳能专用锂电池	400Ah，12V	个	624	安装于太阳能板支架下方或抱箍于灯杆上。
4	接地线	镀锌扁钢 -40x4	米	624	
5	接地极	镀锌角钢 L50X50X5 L=2500	只	624	
6	绿化带开挖恢复		项	1	

S211设备材料表

序号	名 称	规 格	单位	数量	备 注
1	单悬臂路灯LED太阳能路灯	75w(H=9m)	套	246	含路灯基础、光源、控制器、光伏专用电缆等
2	晶硅电池组件	240Wp	套	246	
3	太阳能专用锂电池	200Ah，12V	个	246	安装于太阳能板支架下方或抱箍于灯杆上。
4	接地线	镀锌扁钢 -40x4	米	246	
5	接地极	镀锌角钢 L50X50X5 L=2500	只	246	
6	现状老旧路灯拆除		只	6	

注：

1、本工程所选设备、材料必须具有国家级检测中心的检测合格证书和3C认证必须满足与产品相关的国家标准。

路灯横断面设计图

1:200

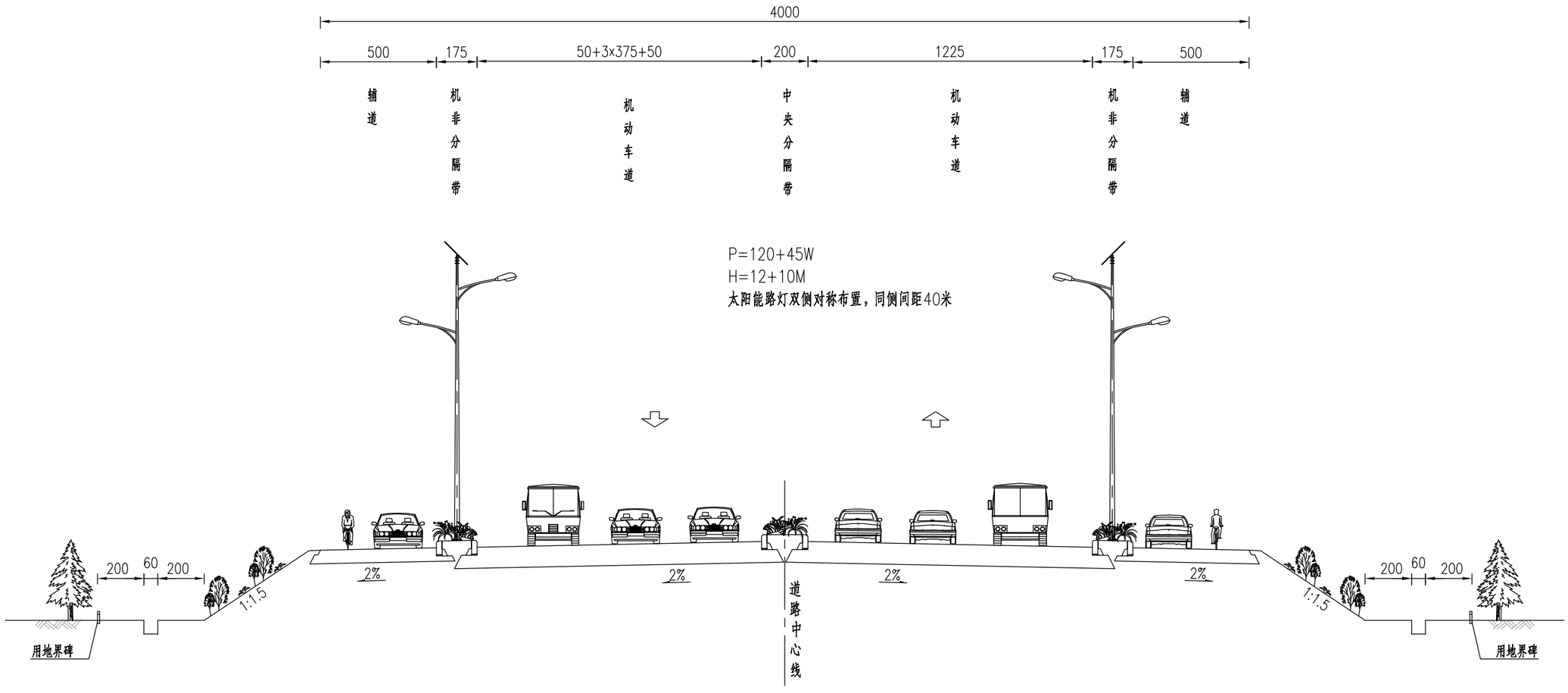

注

1、本图尺寸均以厘米计。

安徽省金田建筑设计咨询有限责任公司 ANHUI GOLDENLAND ARCHITECTURAL DESIGN LTD. 中国 合肥 肥东县 唐安路8号 No.8,Tangan Road,Hefei,China	项目名称 PROJECT	梁园镇新合社区全域土地综合整治及镇域环境提升项目-照明提升	图 名 TITLE	路灯横断面设计图	设 计 DESIGN		专业负责 CHIEF		审 核 DESIGN		工程代号 PROJECT NO.	2025CT017	日 期 DATE	2025.6	专 业 SPECIALITY	电气
	子项名称 SUB-ITEM	电气工程			校 对 CHECK		项目负责 PROJECT APPROVED		审 定 APPROVAL		设计阶段 DESIGN STAGE	施工图设计	版 次 EDITION No.	A	图 号 DRAWN NO.	S-ZM-3

路灯横断面设计图

1:100

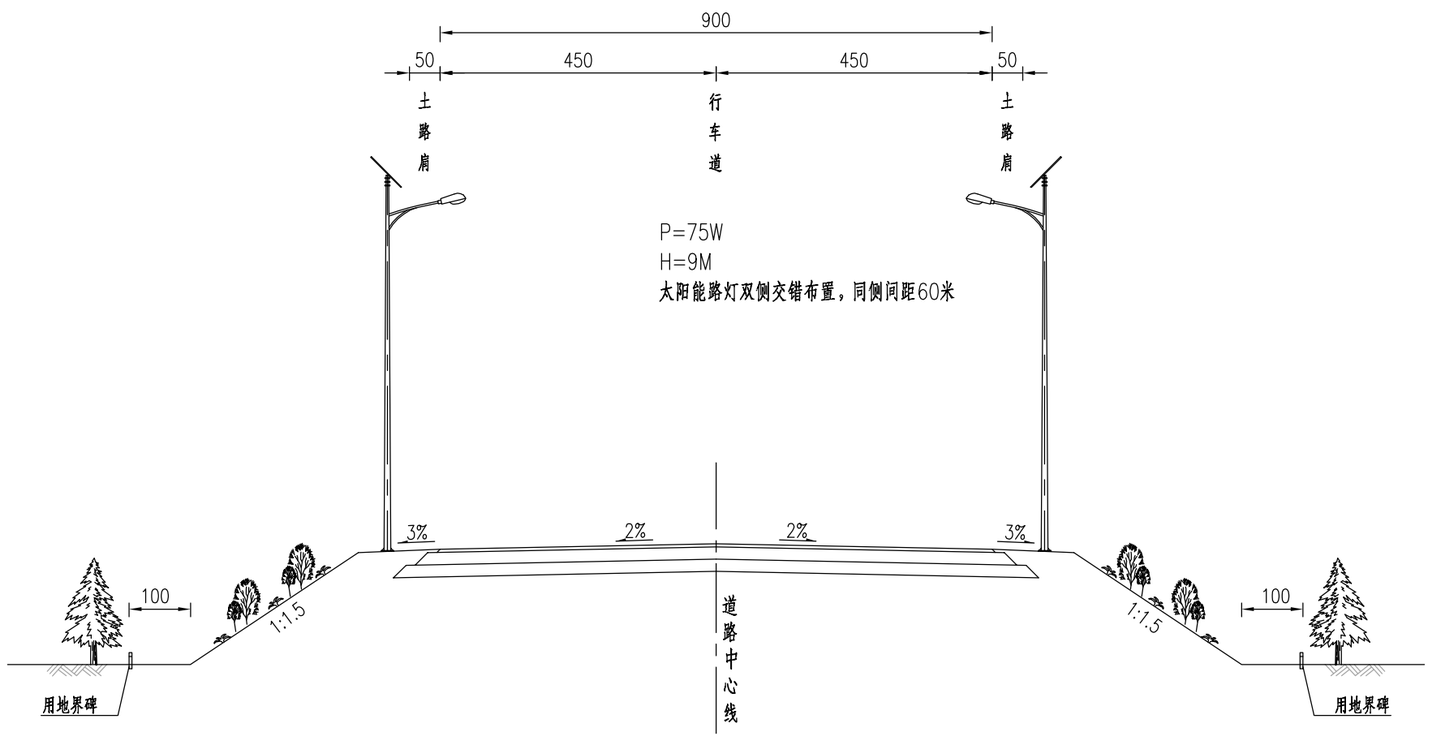

安徽省金田建筑设计咨询有限责任公司 ANHUI GOLDENLAND ARCHITECTURAL DESIGN LTD. 中国 合肥 肥东县 唐安路8号 No.8,Tangan Road,Hefei,China	项目名称 PROJECT	梁园镇新合社区全域土地综合整治及镇域环境提升项目-照明提升	图 名 TITLE	路灯横断面设计图	设 计 DESIGN		专业负责 CHIEF		审 核 DESIGN		工程代号 PROJECT NO.	2025CT017	日 期 DATE	2025.6	专 业 SPECIALITY	电气
	子项名称 SUB-ITEM	电气工程			校 对 CHECK		项目负责 PROJECT APPROVED		审 定 APPROVAL		设计阶段 DESIGN STAGE	施工图设计	版 次 EDITION No.	A	图 号 DRAWN NO.	S-ZM-3

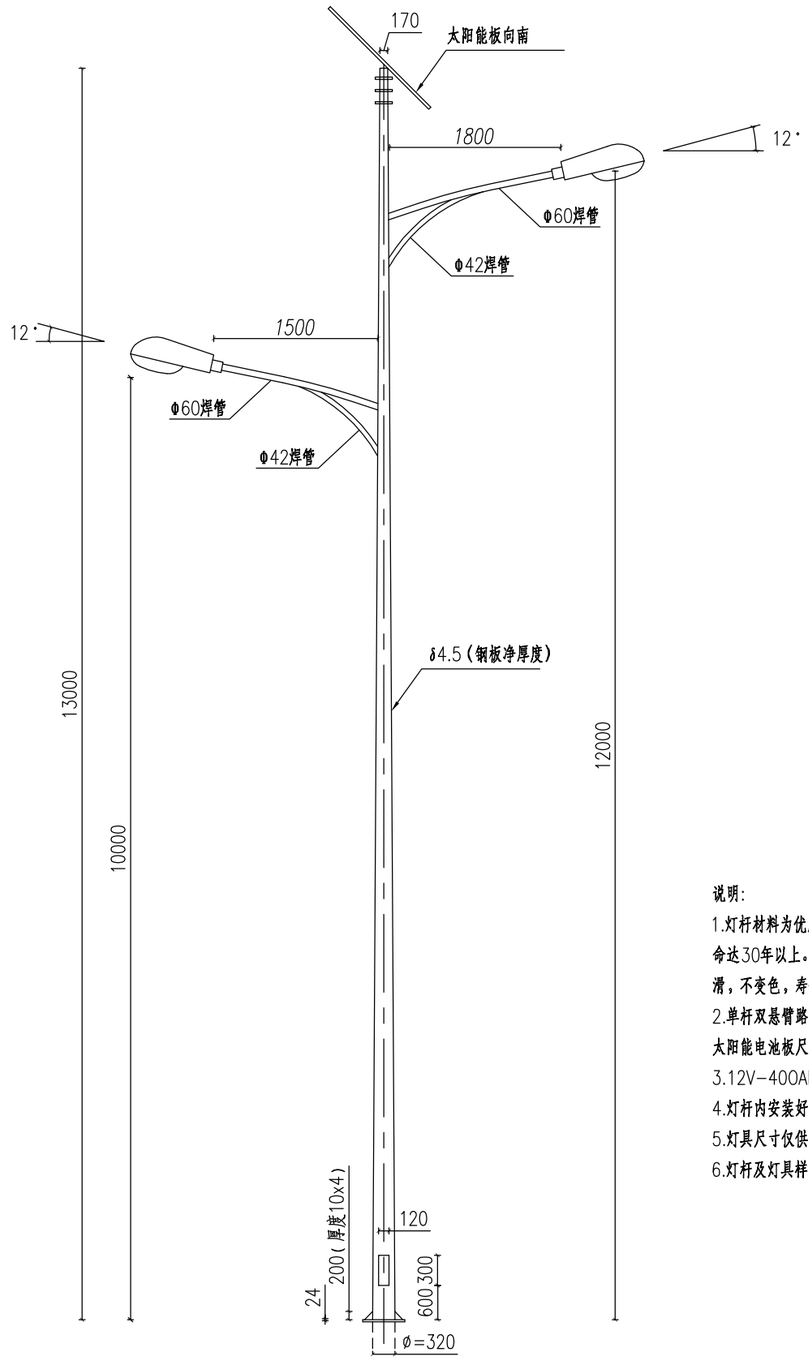

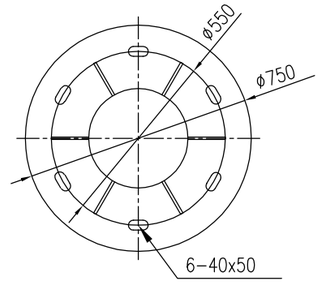

灯杆底法兰示意图

说明：

1.灯杆材料为优质Q235C钢管，壁厚4.5mm,灯臂支臂的板材成型厚度为3mm，灯杆表面热镀锌厚不小于85um,防眉寿命达30年以上。灯杆外表面热镀锌并经表面处理后，采用防紫外线全树脂塑粉进行喷塑，塑层厚度不小于100um,表面光滑，不变色，寿命不低于30年。

2.单杆双悬臂路灯，光源为120W+45WLED太阳能路灯，太阳能电池板的尺寸、安装样式与已建路段保持统一，建议单片太阳能电池板尺寸为670x1050x35mm，共4片。

3.12V-400AH(100AHX4)大阳能专用锂电池，480W(120Wx4)电池板，自带保护板，具有过充过放功能。

4.灯杆内安装好接地螺栓，路灯灯头应设置防坠链，常规段单杆灯杆建议采用圆形。

5.灯具尺寸仅供参考，实施时以业主意见为准。

6.灯杆及灯具样式仅为示意，具体可根据生产厂家及业主要求相应调整。

安徽省金田建筑设计咨询有限责任公司 ANHUI GOLDENLAND ARCHITECTURAL DESIGN LTD. 中国 合肥 肥东县 唐安路8号 No.8,Tangan Road,Hefei,China	项目名称 PROJECT	梁园镇新合社区全域土地综合整治及镇域环境提升项目-照明提升	图 名 TITLE	路灯灯型大样图	设 计 DESIGN		专业负责 CHIEF		审 核 DESIGN		工程代号 PROJECT NO.	2025CT017	日 期 DATE	2025.6	专 业 SPECIALITY	电气
	子项名称 SUB-ITEM	电气工程			校 对 CHECK		项目负责 PROJECT APPROVED		审 定 APPROVAL		设计阶段 DESIGN STAGE	施工图设计	版 次 EDITION No.	A	图 号 DRAWN NO.	S-ZM-4

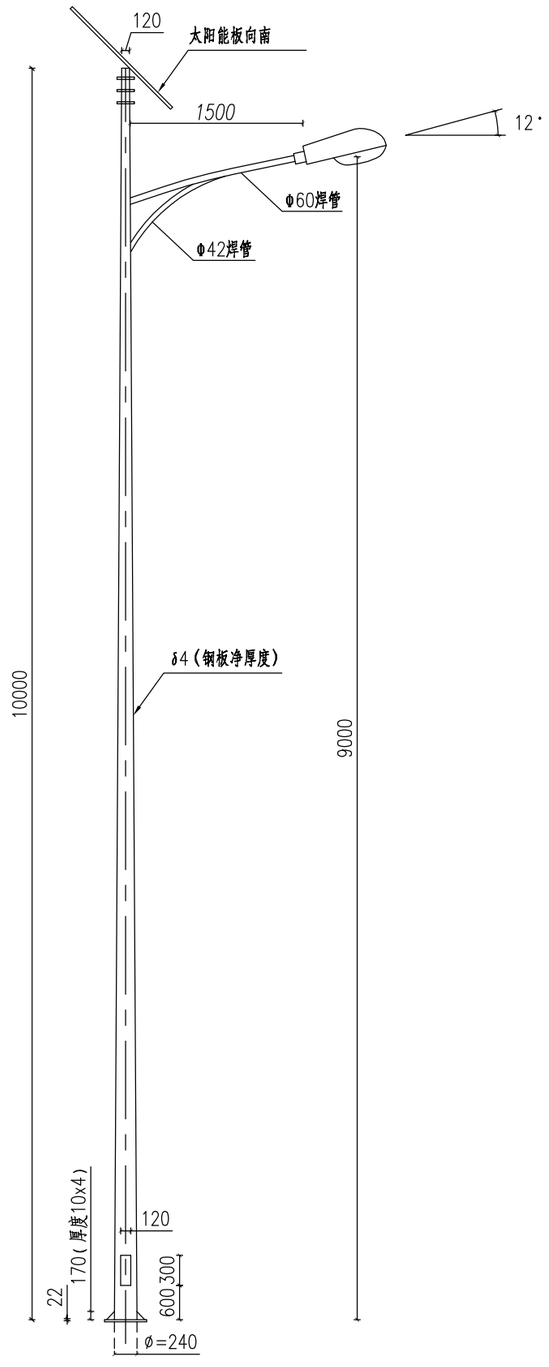

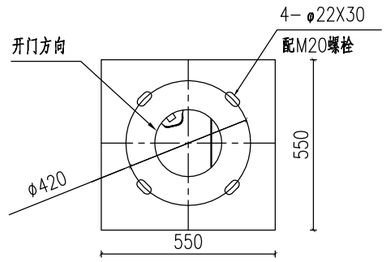

灯杆底法兰示意图

说明:

1.灯杆材料为优质Q235C钢管，壁厚4mm,灯臂支臂的板材成型厚度为3mm，灯杆表面热镀锌厚不小于85um,防肩寿命达30年以上。灯杆外表面热镀锌并经表面处理后，采用防紫外线全树脂塑粉进行喷塑，塑层厚度不小于100um,表面光滑，不变色，寿命不低于30年。

2.单杆单悬臂路灯，光源为75WLED太阳能路灯，太阳能电池板的尺寸、安装样式与已建路段保持统一，建议单片太阳能电池板的尺寸为670x1050x35mm，共2片。

3.12V-200AH(100AHX2)大阳能专用锂电池，240W(120Wx2)电池板，自带保护板，具有过充过放功能。

4.灯杆内安装好接地螺栓，路灯灯头应设置防坠链，常规段单杆灯杆建议采用圆形。

5.灯具尺寸仅供参考，实施时以业主意见为准。

6.灯杆及灯具样式仅为示意，具体可根据生产厂家及业主要求相应调整。

安徽省金田建筑设计咨询有限责任公司 ANHUI GOLDENLAND ARCHITECTURAL DESIGN LTD. 中国 合肥 肥东县 唐安路8号 No.8,Tangan Road,Hefei,China	项目名称 PROJECT	梁园镇新合社区全域土地综合整治及镇域环境提升项目-照明提升	图 名 TITLE	路灯灯型大样图	设 计 DESIGN		专业负责 CHIEF		审 核 DESIGN		工程代号 PROJECT NO.	2025CT017	日 期 DATE	2025.6	专 业 SPECIALITY	电气
	子项名称 SUB-ITEM	电气工程			校 对 CHECK		项目负责 PROJECT APPROVED		审 定 APPROVAL		设计阶段 DESIGN STAGE	施工图设计	版 次 EDITION No.	A	图 号 DRAWN NO.	S-ZM-4

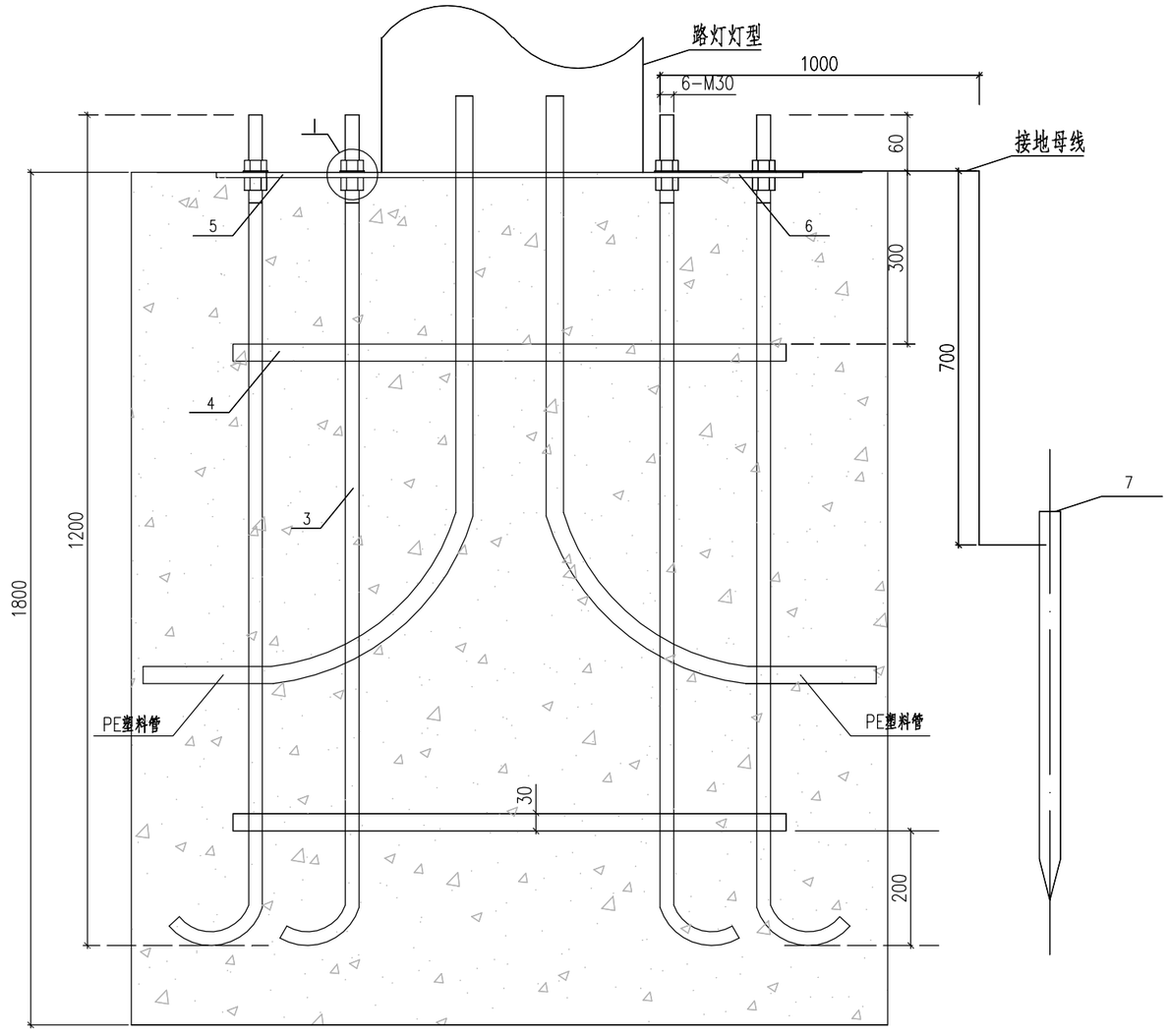

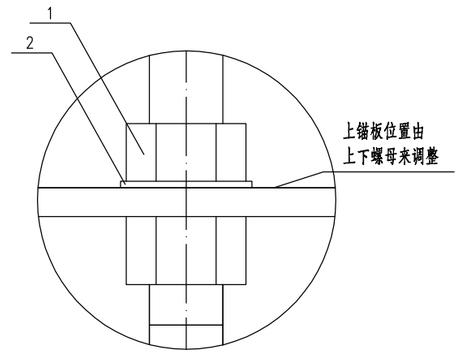

I处放大

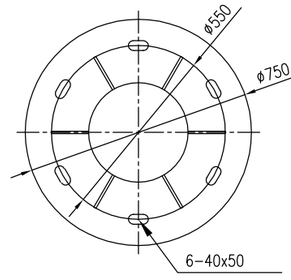

锚板

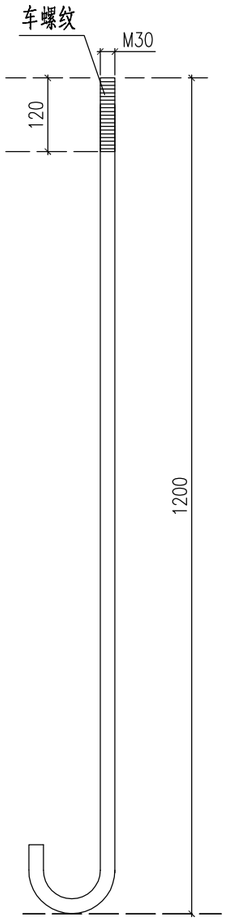

地脚螺栓采用φ30圆钢
一端车螺纹

注

1、本图尺寸以毫米为单位，基础尺寸为1800x1200x1200,采用C25商品砼；基底承载力120kPa;

2、基础框架零件如图所示制作；

3、地脚螺栓固定在铁板上，放置方向应统一，并保持铁板为水平；

4、浇注混凝土必须支模型，混凝土面用水平仪校平；

5、基础回填土必须夯实；

6、路灯基础应可靠接地，接地体采用50x50x5的热镀锌角钢，接地引线采用40x4的热镀锌扁钢，接地电阻小于4欧姆；

12m路灯六孔桩基础图

序号	名称	规格	单位	数量	备注
7	接地体	镀锌角钢L50×50×5	只	1	标准件
6	接地母线	镀锌扁钢4×40	米	1	标准件
5	上锚板	Q235 δ=10	个	1	
4	加强钢板	30宽厚4	根	2	围螺杆焊成，长约1300
3	地脚螺栓	M30	根	6	热镀锌处理
2	垫片	φ30	个	6	标准件
1	螺母	M30	个	12	标准件，热镀锌处理

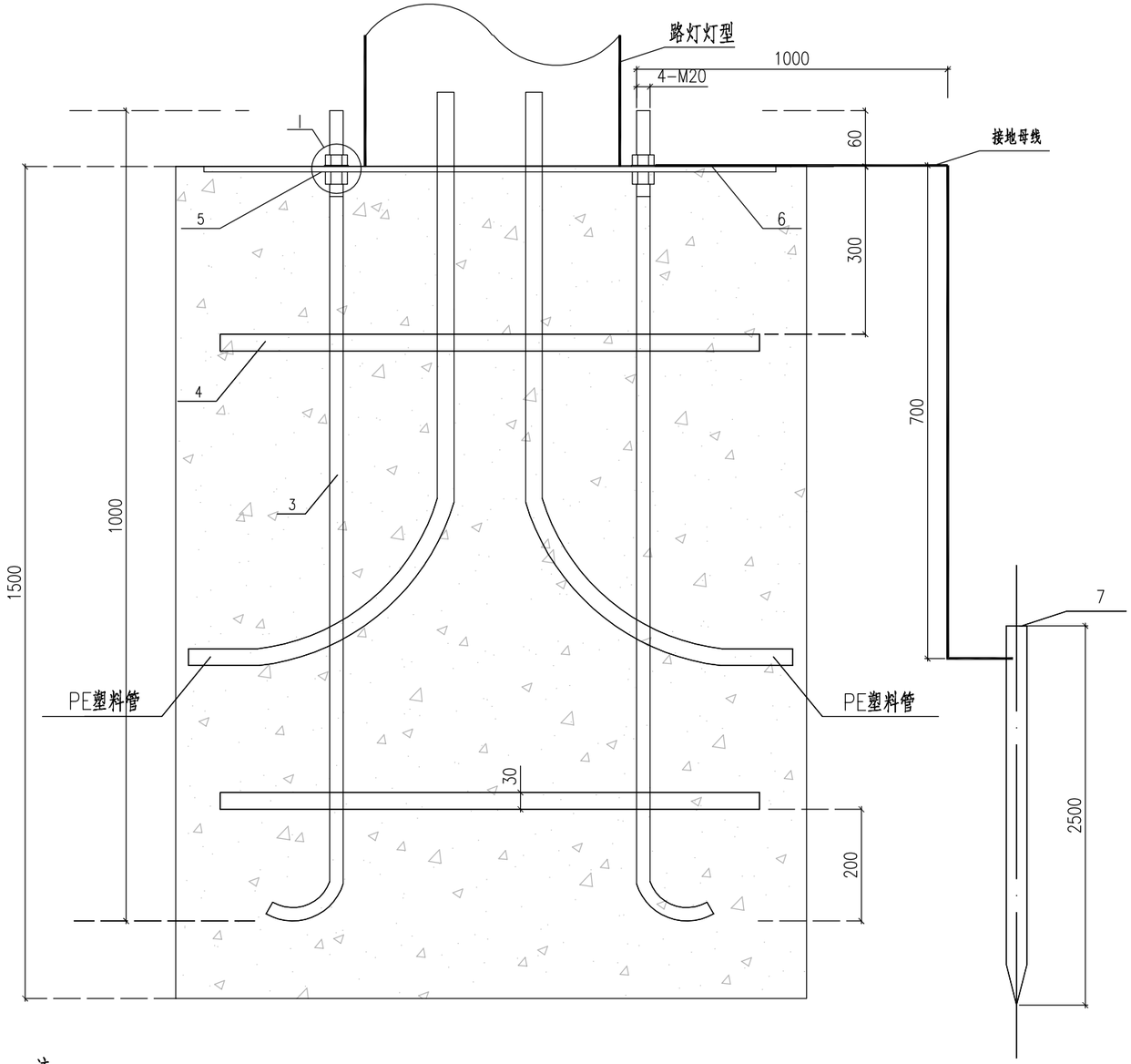

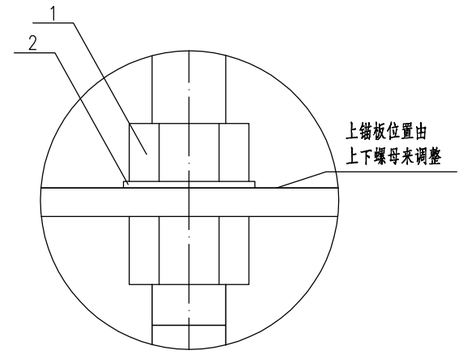

I处放大

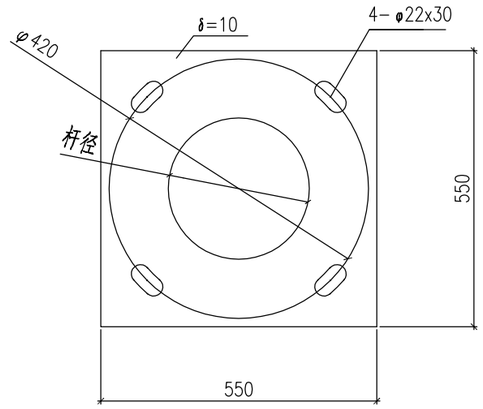

锚板

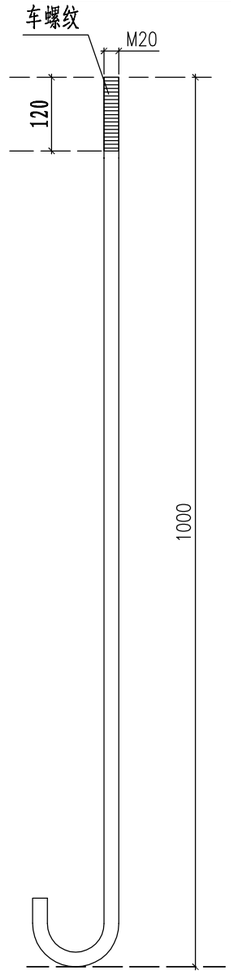

地脚螺栓采用⌀20圆钢
一端车螺纹

注

1、本图尺寸以毫米为单位，基础尺寸为1500x1200x1200,采用C25商品砼；基底承载力120kPa;
2、基础框架零件如图所示制作；
3、地脚螺栓固定在铁板上，放置方向应统一，并保持铁板为水平；
4、浇注混凝土必须支模型，混凝土面用水平仪校平；
5、基础回填土必须夯实；
6、路灯基础应可靠接地，接地体采用50x50x5的热镀锌角钢，接地引线采用40x4的热镀锌扁钢，接地电阻小于4欧姆；

9m路灯四孔桩基础图

序号	名称	规格	单位	数量	备注
7	接地体	镀锌角钢L50x50x5	只	1	标准件
6	接地母线	镀锌扁钢4x40	米	1	标准件
5	上锚板	Q235 δ=10	个	1	
4	加强钢板	30宽厚4	根	2	围螺杆焊成，长约1300
3	地脚螺栓	M20	根	4	热镀锌处理
2	垫片	⌀20	个	4	标准件
1	螺母	M20	个	8	标准件，热镀锌处理

安徽省金田建筑设计咨询有限责任公司
ANHUI GOLDENLAND ARCHITECTURAL DESIGN LTD.
中国 合肥 肥东县 唐安路8号
No.8,Tangan Road,Hefei,China

项目名称 PROJECT	梁园镇新合社区全域土地综合整治及镇域环境提升项目-照明提升	图名 TITLE	路灯基础大样图	设计 DESIGN		专业负责 CHIEF		审核 DESIGN		工程代号 PROJECT NO.	2025CT017	日期 DATE	2025.6	专业 SPECIALITY	电气
子项名称 SUB-ITEM	电气工程			校对 CHECK		项目负责 PROJECT APPROVED		审定 APPROVAL		设计阶段 DESIGN STAGE	施工图设计	版次 EDITION No.	A	图号 DRAWN NO.	S-ZM-5



注 1、本图单位以米计，绘图比例为1:2000。
2、路灯为双侧对称布置，同侧间距35米，图中位置仅为示意，可根据实际情况调整。

安徽省金田建筑设计咨询有限责任公司 ANHUI GOLDENLAND ARCHITECTURAL DESIGN LTD. 中国 合肥 肥东县 唐安路8号 No.8,Tangan Road,Hefei,China	项目名称 PROJECT	梁园镇新合社区全域土地综合整治及镇域环境提升项目-照明提升	图名 TITLE	照明平面设计图-G329	设计 DESIGN		专业负责 CHIEF		审核 DESIGN		工程代号 PROJECT NO.	2025GT017	日期 DATE	2025.6	专业 SPECIALITY	电气
	子项名称 SUB-ITEM	电气工程			校对 CHECK		项目负责 PROJECT APPROVED		审定 APPROVAL		设计阶段 DESIGN STAGE	施工图设计	版次 EDITION No.	A	图号 DRAWN NO.	S-ZM-6



安徽省金田建筑设计咨询有限责任公司 ANHUI GOLDENLAND ARCHITECTURAL DESIGN LTD. 中国 合肥 肥东县 唐安路8号 No.8, Tangan Road, Hefei, China	项目名称 PROJECT	梁园镇新合社区全域土地综合整治及镇域环境提升项目-照明提升	图 名 TITLE	照明平面设计图-G329	设 计 DESIGN		专业负责 CHIEF		审 核 DESIGN		工程代号 PROJECT NO.	2025CT017	日 期 DATE	2025.6	专 业 SPECIALITY	电气
	子项名称 SUB-ITEM	电气工程			校 对 CHECK		项目负责 PROJECT APPROVED		审 定 APPROVAL		设计阶段 DESIGN STAGE	施工图设计	版 次 EDITION No.	A	图 号 DRAWN NO.	S-ZM-6

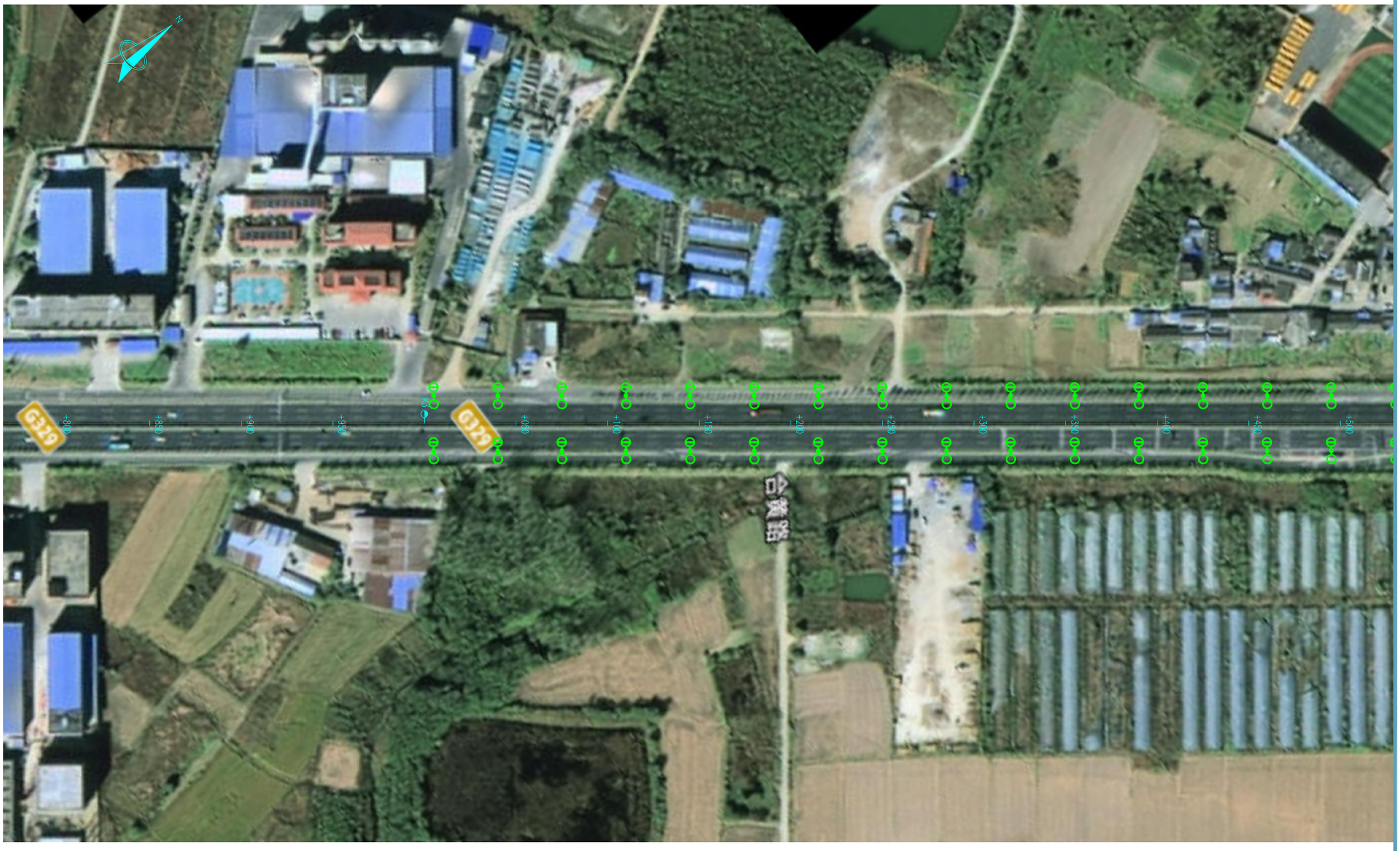

安徽省金田建筑设计咨询有限责任公司 ANHUI GOLDENLAND ARCHITECTURAL DESIGN LTD. 中国 合肥 肥东县 唐安路8号 No.8, Tangan Road, Hefei, China	项目名称 PROJECT	梁园镇新合社区全域土地综合整治及镇域环境提升项目-照明提升	图 名 TITLE	照明平面设计图-G329	设 计 DESIGN		专业负责 CHIEF		审 核 DESIGN		工程代号 PROJECT NO.	2025CT017	日 期 DATE	2025.6	专 业 SPECIALITY	电气
	子项名称 SUB-ITEM	电气工程			校 对 CHECK		项目负责 PROJECT APPROVED		审 定 APPROVAL		设计阶段 DESIGN STAGE	施工图设计	版 次 EDITION No.	A	图 号 DRAWN NO.	S-ZH-6



安徽省金田建筑设计咨询有限责任公司 ANHUI GOLDENLAND ARCHITECTURAL DESIGN LTD. 中国 合肥 肥东县 唐安路8号 No.8, Tangan Road, Hefei, China	项目名称 PROJECT	梁园镇新合社区全域土地综合整治及镇域环境提升项目-照明提升	图名 TITLE	照明平面设计图-G329	设计 DESIGN		专业负责 CHIEF		审核 DESIGN		工程代号 PROJECT NO.	2025CT017	日期 DATE	2025.6	专业 SPECIALITY	电气
	子项名称 SUB-ITEM	电气工程			校对 CHECK		项目负责 PROJECT APPROVED		审定 APPROVAL		设计阶段 DESIGN STAGE	施工图设计	版次 EDITION No.	A	图号 DRAWN NO.	S-ZH-6



安徽省金田建筑设计咨询有限责任公司 ANHUI GOLDENLAND ARCHITECTURAL DESIGN LTD. 中国 合肥 肥东县 唐安路8号 No.8, Tangan Road, Hefei, China	项目名称 PROJECT	梁园镇新合社区全域土地综合整治及镇域环境提升项目-照明提升	图 名 TITLE	照明平面设计图-G329	设 计 DESIGN		专业负责 CHIEF		审 核 DESIGN		工程代号 PROJECT NO.	2025CT017	日 期 DATE	2025.6	专 业 SPECIALITY	电气
	子项名称 SUB-ITEM	电气工程			校 对 CHECK		项目负责 PROJECT APPROVED		审 定 APPROVAL		设计阶段 DESIGN STAGE	施工图设计	版 次 EDITION No.	A	图 号 DRAWN NO.	S-ZM-6

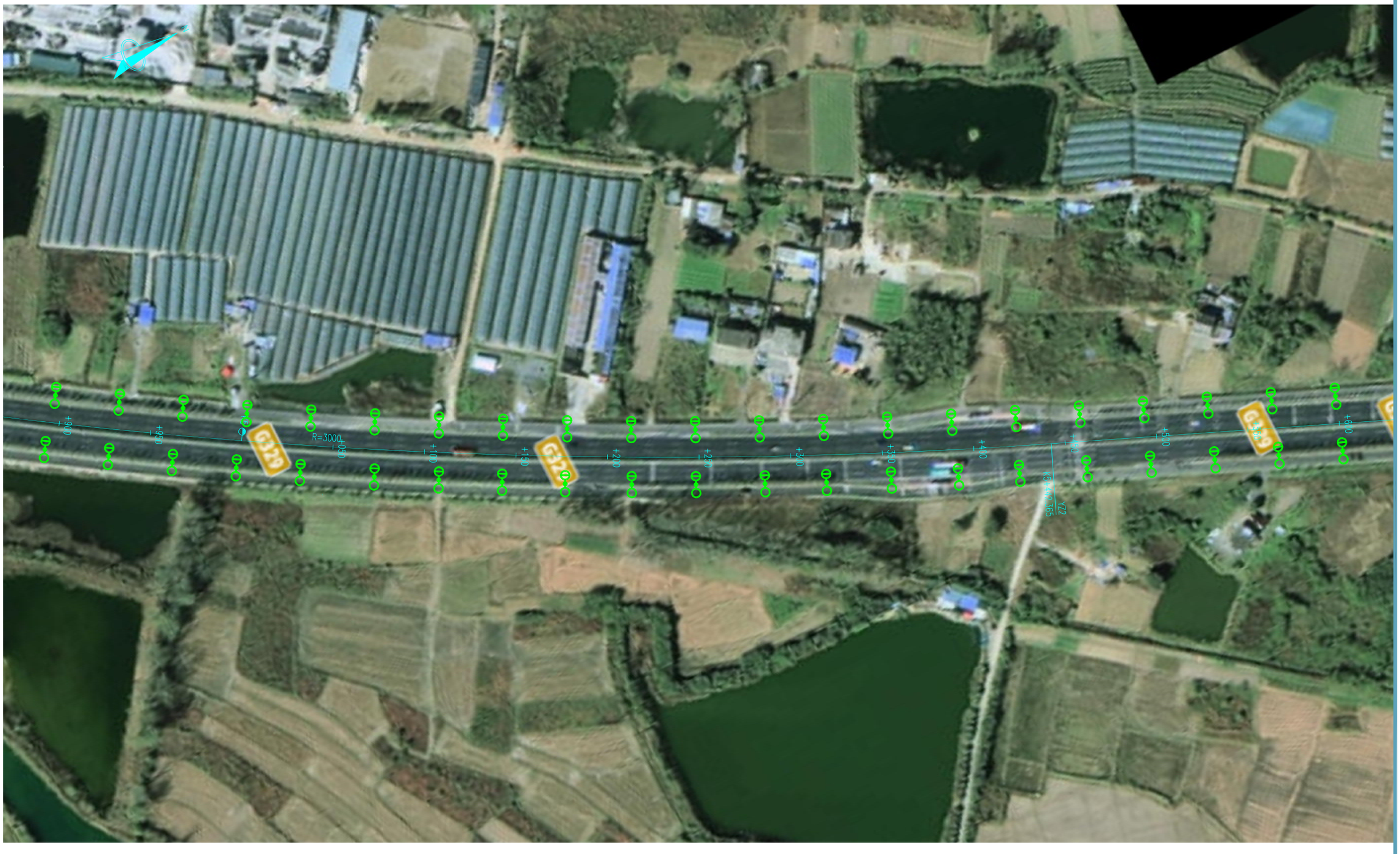
G329
G329
G329
R=3000
+900
+950
+000
+050
+100
+150
+200
+250
+300
+350
+400
+450
+500
+550
+600
+650
+700
+750
+800
+850



安徽省金田建筑设计咨询有限责任公司 ANHUI GOLDENLAND ARCHITECTURAL DESIGN LTD. 中国 合肥 肥东县 唐安路8号 No.8, Tangan Road, Hefei, China	项目名称 PROJECT	梁园镇新合社区全域土地综合整治及镇域环境提升项目-照明提升	图 名 TITLE	照明平面设计图-G329	设 计 DESIGN		专业负责 CHIEF		审 核 DESIGN		工程代号 PROJECT NO.	2025GT017	日 期 DATE	2025.6	专 业 SPECIALITY	电气
	子项名称 SUB-ITEM	电气工程			校 对 CHECK		项目负责 PROJECT APPROVED		审 定 APPROVAL		设计阶段 DESIGN STAGE	施工图设计	版 次 EDITION No.	A	图 号 DRAWN NO.	S-ZM-6

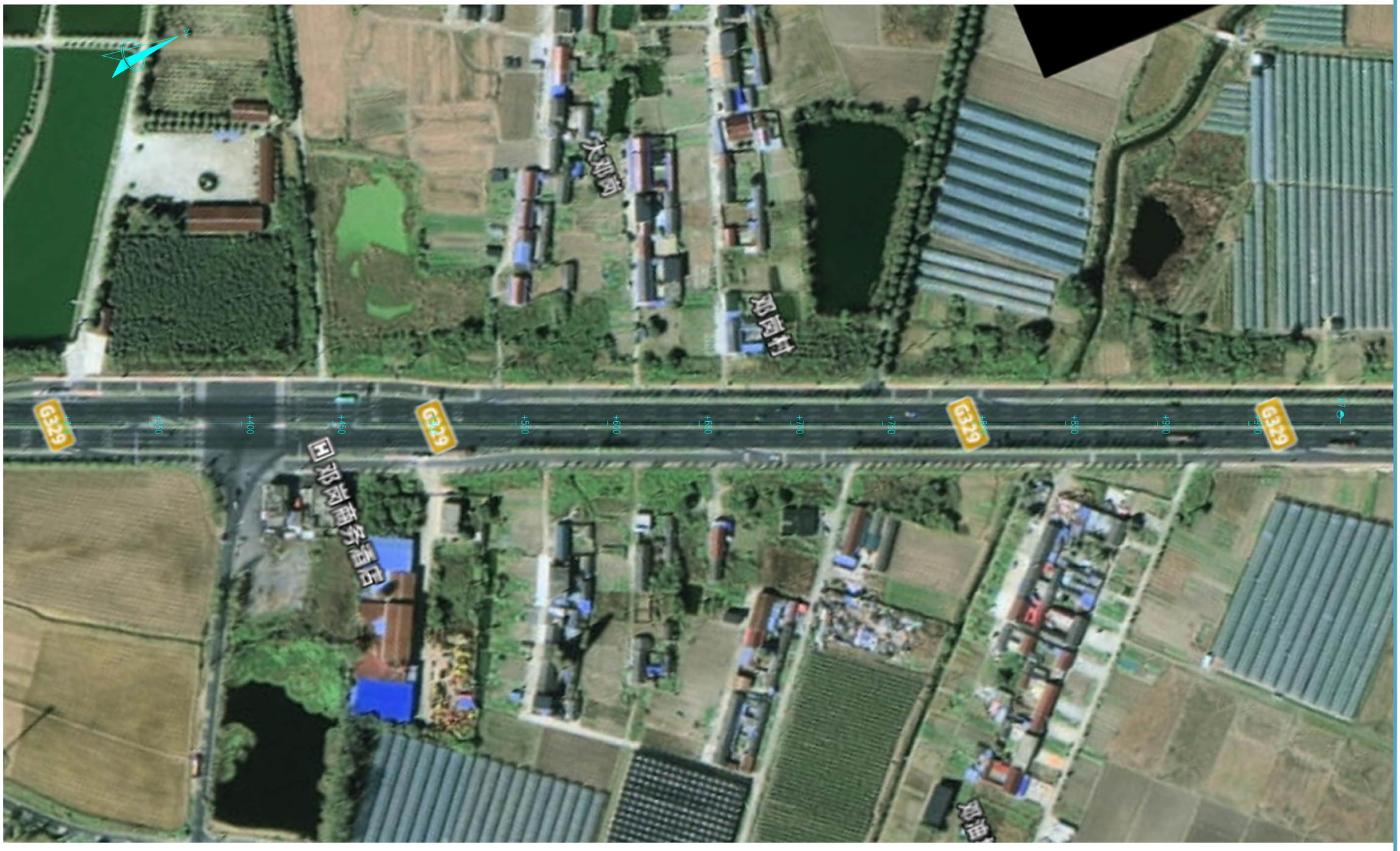
N
大路西
黄庄
G329
+350
+400
+450
+500
+550
+600
+650
+700
+750
+800
+850
+900
+950
+1000
+1050
G329
G329
G329

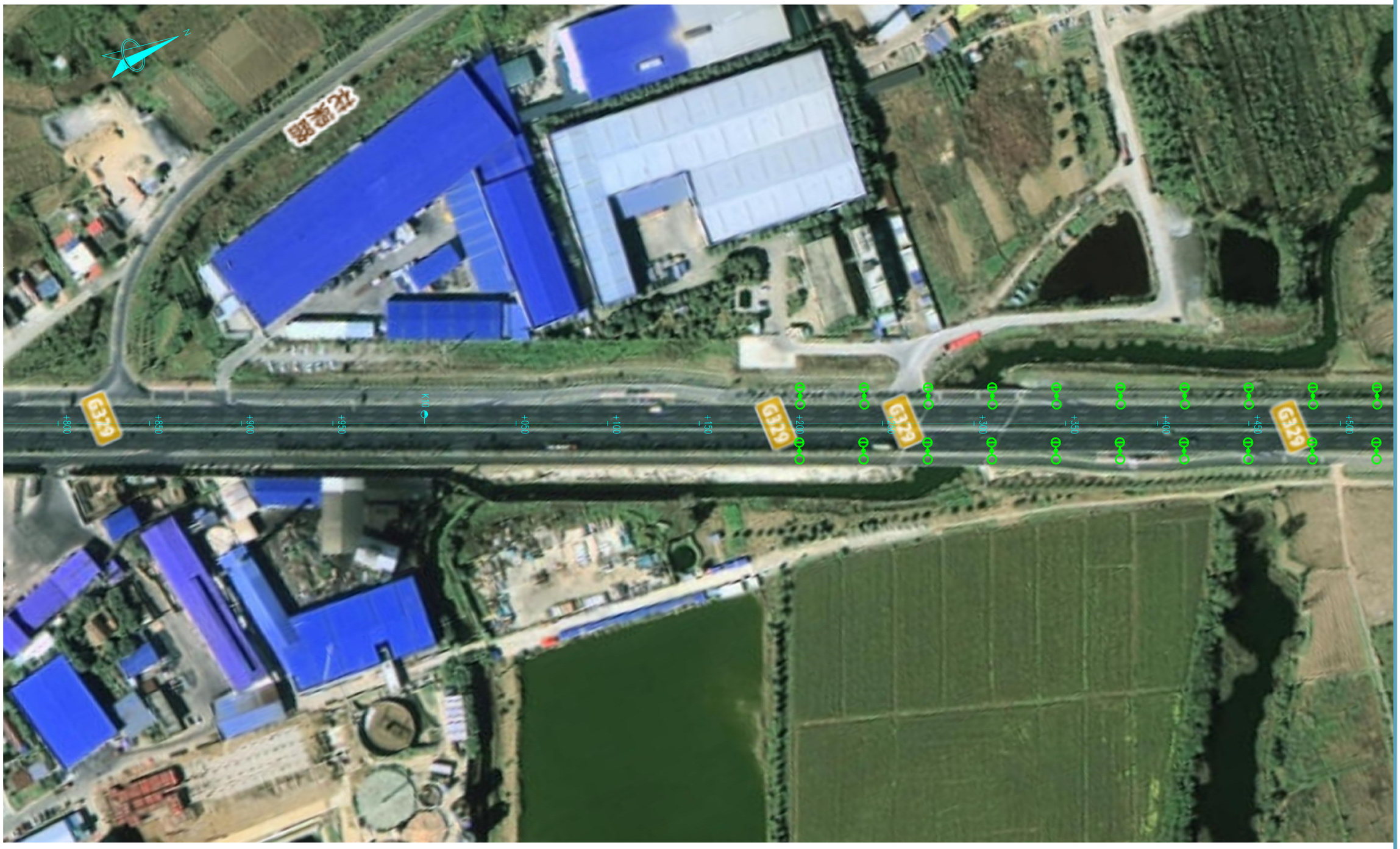

安徽省金田建筑设计咨询有限责任公司 ANHUI GOLDENLAND ARCHITECTURAL DESIGN LTD. 中国 合肥 肥东县 唐安路8号 No.8, Tangan Road, Hefei, China	项目名称 PROJECT	梁园镇新合社区全域土地综合整治及镇域环境提升项目-照明提升	图 名 TITLE	照明平面设计图-G329	设 计 DESIGN		专业负责 CHIEF		审 核 DESIGN		工程代号 PROJECT NO.	2025CT017	日 期 DATE	2025.6	专 业 SPECIALITY	电气
	子项名称 SUB-ITEM	电气工程			校 对 CHECK		项目负责 PROJECT APPROVED		审 定 APPROVAL		设计阶段 DESIGN STAGE	施工图设计	版 次 EDITION No.	A	图 号 DRAWN NO.	S-ZH-6



安徽省金田建筑设计咨询有限责任公司 ANHUI GOLDENLAND ARCHITECTURAL DESIGN LTD. 中国 合肥 肥东县 唐安路8号 No.8, Tangan Road, Hefei, China	项目名称 PROJECT	梁园镇新合社区全域土地综合整治及镇域环境提升项目-照明提升	图 名 TITLE	照明平面设计图-G329	设 计 DESIGN		专业负责 CHIEF		审 核 DESIGN		工程代号 PROJECT NO.	2025CT017	日 期 DATE	2025.6	专 业 SPECIALITY	电气
	子项名称 SUB-ITEM	电气工程			校 对 CHECK		项目负责 PROJECT APPROVED		审 定 APPROVAL		设计阶段 DESIGN STAGE	施工图设计	版 次 EDITION No.	A	图 号 DRAWN NO.	S-ZM-6



安徽省金田建筑设计咨询有限责任公司 ANHUI GOLDENLAND ARCHITECTURAL DESIGN LTD. 中国 合肥 肥东县 唐安路8号 No.8,Tangan Road,Hefei,China	项目名称 PROJECT	梁园镇新合社区全域土地综合整治及镇域环境提升项目-照明提升	图名 TITLE	照明平面设计图-G329	设计 DESIGN		专业负责 CHIEF		审核 DESIGN		工程代号 PROJECT NO.	2025CT017	日期 DATE	2025.6	专业 SPECIALITY	电气
	子项名称 SUB-ITEM	电气工程			校对 CHECK		项目负责 PROJECT APPROVED		审定 APPROVAL		设计阶段 DESIGN STAGE	施工图设计	版次 EDITION No.	A	图号 DRAWN NO.	S-ZM-6



安徽省金田建筑设计咨询有限责任公司 ANHUI GOLDENLAND ARCHITECTURAL DESIGN LTD. 中国 合肥 肥东县 唐安路8号 No.8, Tangan Road, Hefei, China	项目名称 PROJECT	梁园镇新合社区全域土地综合整治及镇域环境提升项目-照明提升	图 名 TITLE	照明平面设计图-G329	设 计 DESIGN	李建	专业负责 CHIEF	刘亮	审 核 DESIGN	胡伯沈	工程代号 PROJECT NO.	2025CT017	日 期 DATE	2025.6	专 业 SPECIALITY	电气
	子项名称 SUB-ITEM	电气工程			校 对 CHECK	刘亮	项目负责 PROJECT APPROVED	孟磊	审 定 APPROVAL	杨四川	设计阶段 DESIGN STAGE	施工图设计	版 次 EDITION No.	A	图 号 DRAWN NO.	S-ZM-6



安徽省金田建筑设计咨询有限责任公司 ANHUI GOLDENLAND ARCHITECTURAL DESIGN LTD. 中国 合肥 肥东县 唐安路8号 No.8, Tangan Road, Hefei, China	项目名称 PROJECT	梁园镇新合社区全域土地综合整治及镇域环境提升项目-照明提升	图 名 TITLE	照明平面设计图-G329	设 计 DESIGN		专业负责 CHIEF		审 核 DESIGN		工程代号 PROJECT NO.	2025CT017	日 期 DATE	2025.6	专 业 SPECIALITY	电气
	子项名称 SUB-ITEM	电气工程			校 对 CHECK		项目负责 PROJECT APPROVED		审 定 APPROVAL		设计阶段 DESIGN STAGE	施工图设计	版 次 EDITION No.	A	图 号 DRAWN NO.	S-ZM-6



安徽省金田建筑设计咨询有限责任公司 ANHUI GOLDENLAND ARCHITECTURAL DESIGN LTD. 中国 合肥 肥东县 唐安路8号 No.8, Tangan Road, Hefei, China	项目名称 PROJECT	梁园镇新合社区全域土地综合整治及镇域环境提升项目-照明提升	图 名 TITLE	照明平面设计图-G329	设 计 DESIGN		专业负责 CHIEF		审 核 DESIGN		工程代号 PROJECT NO.	2025CT017	日 期 DATE	2025.6	专 业 SPECIALITY	电气
	子项名称 SUB-ITEM	电气工程			校 对 CHECK		项目负责 PROJECT APPROVED		审 定 APPROVAL		设计阶段 DESIGN STAGE	施工图设计	版 次 EDITION No.	A	图 号 DRAWN NO.	S-ZM-6



安徽省金田建筑设计咨询有限责任公司 ANHUI GOLDENLAND ARCHITECTURAL DESIGN LTD. 中国 合肥 肥东县 唐安路8号 No.8, Tangan Road, Hefei, China	项目名称 PROJECT	梁园镇新合社区全域土地综合整治及镇域环境提升项目-照明提升	图 名 TITLE	照明平面设计图-G329	设 计 DESIGN		专业负责 CHIEF		审 核 DESIGN		工程代号 PROJECT NO.	2025CT017	日 期 DATE	2025.6	专 业 SPECIALITY	电气
	子项名称 SUB-ITEM	电气工程			校 对 CHECK		项目负责 PROJECT APPROVED		审 定 APPROVAL		设计阶段 DESIGN STAGE	施工图设计	版 次 EDITION No.	A	图 号 DRAWN NO.	S-ZM-6



注 1、本图单位以米计，绘图比例为1:2000。
2、路灯为双侧交错布置，同侧间距60米，图中位置仅为示意，可根据实际情况调整。

安徽省金田建筑设计咨询有限责任公司 ANHUI GOLDENLAND ARCHITECTURAL DESIGN LTD. 中国 合肥 肥东县 唐安路8号 No.8, Tangan Road, Hefei, China	项目名称 PROJECT	梁园镇新合社区全域土地综合整治及镇域环境提升项目-照明提升	图 名 TITLE	照明平面设计图-S211	设 计 DESIGN		专业负责 CHIEF		审 核 DESIGN		工程代号 PROJECT NO.	2025CT017	日 期 DATE	2025.6	专 业 SPECIALITY	电气
	子项名称 SUB-ITEM	电气工程			校 对 CHECK		项目负责 PROJECT APPROVED		审 定 APPROVAL		设计阶段 DESIGN STAGE	施工图设计	版 次 EDITION No.	A	图 号 DRAWN NO.	S-ZM-6



安徽省金田建筑设计咨询有限责任公司 ANHUI GOLDENLAND ARCHITECTURAL DESIGN LTD. 中国 合肥 肥东县 唐安路8号 No.8, Tangan Road, Hefei, China	项目名称 PROJECT	梁园镇新合社区全域土地综合整治及镇域环境提升项目-照明提升	图 名 TITLE	照明平面设计图-S211	设 计 DESIGN		专业负责 CHIEF		审 核 DESIGN		工程代号 PROJECT NO.	2025CT017	日 期 DATE	2025.6	专 业 SPECIALITY	电气
	子项名称 SUB-ITEM	电气工程			校 对 CHECK		项目负责 PROJECT APPROVED		审 定 APPROVAL		设计阶段 DESIGN STAGE	施工图设计	版 次 EDITION No.	A	图 号 DRAWN NO.	S-ZM-6



安徽省金田建筑设计咨询有限责任公司 ANHUI GOLDENLAND ARCHITECTURAL DESIGN LTD. 中国 合肥 肥东县 唐安路8号 No.8, Tangan Road, Hefei, China	项目名称 PROJECT	梁园镇新合社区全域土地综合整治及镇域环境提升项目-照明提升	图 名 TITLE	照明平面设计图-S211	设 计 DESIGN		专业负责 CHIEF		审 核 DESIGN		工程代号 PROJECT NO.	2025CT017	日 期 DATE	2025.6	专 业 SPECIALITY	电气
	子项名称 SUB-ITEM	电气工程			校 对 CHECK		项目负责 PROJECT APPROVED		审 定 APPROVAL		设计阶段 DESIGN STAGE	施工图设计	版 次 EDITION No.	A	图 号 DRAWN NO.	S-ZM-6



安徽省金田建筑设计咨询有限责任公司 ANHUI GOLDENLAND ARCHITECTURAL DESIGN LTD. 中国 合肥 肥东县 唐安路8号 No.8, Tangan Road, Hefei, China	项目名称 PROJECT	梁园镇新合社区全域土地综合整治及镇域环境提升项目-照明提升	图 名 TITLE	照明平面设计图-S211	设 计 DESIGN		专业负责 CHIEF		审 核 DESIGN		工程代号 PROJECT NO.	2025CT017	日 期 DATE	2025.6	专 业 SPECIALITY	电气
	子项名称 SUB-ITEM	电气工程			校 对 CHECK		项目负责 PROJECT APPROVED		审 定 APPROVAL		设计阶段 DESIGN STAGE	施工图设计	版 次 EDITION No.	A	图 号 DRAWN NO.	S-ZH-6



安徽省金田建筑设计咨询有限责任公司 ANHUI GOLDENLAND ARCHITECTURAL DESIGN LTD. 中国 合肥 肥东县 唐安路8号 No.8,Tangan Road,Hefei,China	项目名称 PROJECT	梁园镇新合社区全域土地综合整治及镇域环境提升项目-照明提升	图 名 TITLE	照明平面设计图-S211	设 计 DESIGN		专业负责 CHIEF		审 核 DESIGN		工程代号 PROJECT NO.	2025CT017	日 期 DATE	2025.6	专 业 SPECIALITY	电气
	子项名称 SUB-ITEM	电气工程			校 对 CHECK		项目负责 PROJECT APPROVED		审 定 APPROVAL		设计阶段 DESIGN STAGE	施工图设计	版 次 EDITION No.	A	图 号 DRAWN NO.	S-ZM-6



安徽省金田建筑设计咨询有限责任公司 ANHUI GOLDENLAND ARCHITECTURAL DESIGN LTD. 中国 合肥 肥东县 唐安路8号 No.8,Tangan Road,Hefei,China	项目名称 PROJECT	梁园镇新合社区全域土地综合整治及镇域环境提升项目-照明提升	图 名 TITLE	照明平面设计图-S211	设 计 DESIGN		专业负责 CHIEF		审 核 DESIGN		工程代号 PROJECT NO.	2025GT017	日 期 DATE	2025.6	专 业 SPECIALITY	电气
	子项名称 SUB-ITEM	电气工程			校 对 CHECK		项目负责 PROJECT APPROVED		审 定 APPROVAL		设计阶段 DESIGN STAGE	施工图设计	版 次 EDITION No.	A	图 号 DRAWN NO.	S-ZM-6



安徽省金田建筑设计咨询有限责任公司 ANHUI GOLDENLAND ARCHITECTURAL DESIGN LTD. 中国 合肥 肥东县 唐安路8号 No.8,Tangan Road,Hefei,China	项目名称 PROJECT	梁园镇新合社区全域土地综合整治及镇域环境提升项目-照明提升	图 名 TITLE	照明平面设计图-S211	设 计 DESIGN		专业负责 CHIEF		审 核 DESIGN		工程代号 PROJECT NO.	2025CT017	日 期 DATE	2025.6	专 业 SPECIALITY	电气
	子项名称 SUB-ITEM	电气工程			校 对 CHECK		项目负责 PROJECT APPROVED		审 定 APPROVAL		设计阶段 DESIGN STAGE	施工图设计	版 次 EDITION No.	A	图 号 DRAWN NO.	S-ZM-6



安徽省金田建筑设计咨询有限责任公司 ANHUI GOLDENLAND ARCHITECTURAL DESIGN LTD. 中国 合肥 肥东县 唐安路8号 No.8, Tangan Road, Hefei, China	项目名称 PROJECT	梁园镇新合社区全域土地综合整治及镇域环境提升项目-照明提升	图 名 TITLE	照明平面设计图-S211	设 计 DESIGN		专业负责 CHIEF		审 核 DESIGN		工程代号 PROJECT NO.	2025CT017	日 期 DATE	2025.6	专 业 SPECIALITY	电气
	子项名称 SUB-ITEM	电气工程			校 对 CHECK		项目负责 PROJECT APPROVED		审 定 APPROVAL		设计阶段 DESIGN STAGE	施工图设计	版 次 EDITION No.	A	图 号 DRAWN NO.	S-ZM-6



安徽省金田建筑设计咨询有限责任公司 ANHUI GOLDENLAND ARCHITECTURAL DESIGN LTD. 中国 合肥 肥东县 唐安路8号 No.8, Tangan Road, Hefei, China	项目名称 PROJECT	梁园镇新合社区全域土地综合整治及镇域环境提升项目-照明提升	图 名 TITLE	照明平面设计图-S211	设 计 DESIGN		专业负责 CHIEF		审 核 DESIGN		工程代号 PROJECT NO.	2025CT017	日 期 DATE	2025.6	专 业 SPECIALITY	电气
	子项名称 SUB-ITEM	电气工程			校 对 CHECK		项目负责 PROJECT APPROVED		审 定 APPROVAL		设计阶段 DESIGN STAGE	施工图设计	版 次 EDITION No.	A	图 号 DRAWN NO.	S-ZH-6

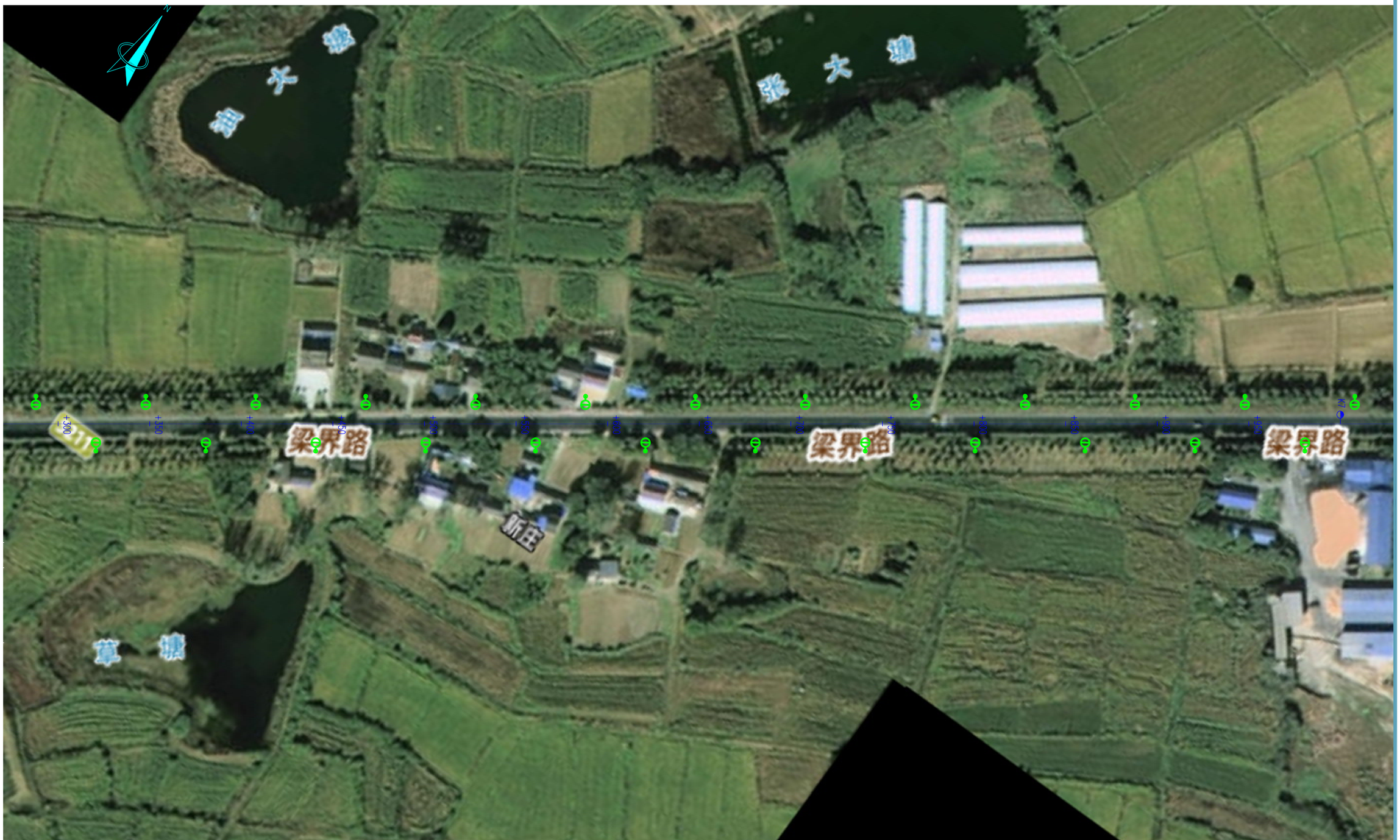

安徽省金田建筑设计咨询有限责任公司 ANHUI GOLDENLAND ARCHITECTURAL DESIGN LTD. 中国 合肥 肥东县 唐安路8号 No.8, Tangan Road, Hefei, China	项目名称 PROJECT	梁园镇新合社区全域土地综合整治及镇域环境提升项目-照明提升	图 名 TITLE	照明平面设计图-S211	设 计 DESIGN		专业负责 CHIEF		审 核 DESIGN		工程代号 PROJECT NO.	2025CT017	日 期 DATE	2025.6	专 业 SPECIALITY	电气
	子项名称 SUB-ITEM	电气工程			校 对 CHECK		项目负责 PROJECT APPROVED		审 定 APPROVAL		设计阶段 DESIGN STAGE	施工图设计	版 次 EDITION No.	A	图 号 DRAWN NO.	S-ZM-6



安徽省金田建筑设计咨询有限责任公司 ANHUI GOLDENLAND ARCHITECTURAL DESIGN LTD. 中国 合肥 肥东县 唐安路8号 No.8, Tangan Road, Hefei, China	项目名称 PROJECT	梁园镇新合社区全域土地综合整治及镇域环境提升项目-照明提升	图 名 TITLE	照明平面设计图-S211	设 计 DESIGN		专业负责 CHIEF		审 核 DESIGN		工程代号 PROJECT NO.	2025CT017	日 期 DATE	2025.6	专 业 SPECIALITY	电气
	子项名称 SUB-ITEM	电气工程			校 对 CHECK		项目负责 PROJECT APPROVED		审 定 APPROVAL		设计阶段 DESIGN STAGE	施工图设计	版 次 EDITION No.	A	图 号 DRAWN NO.	S-ZM-6